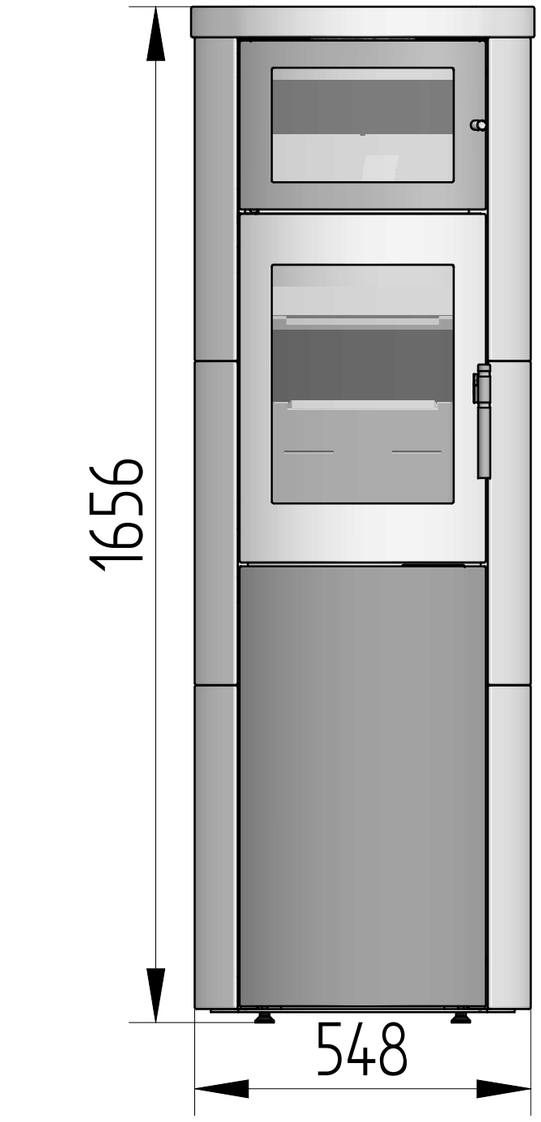

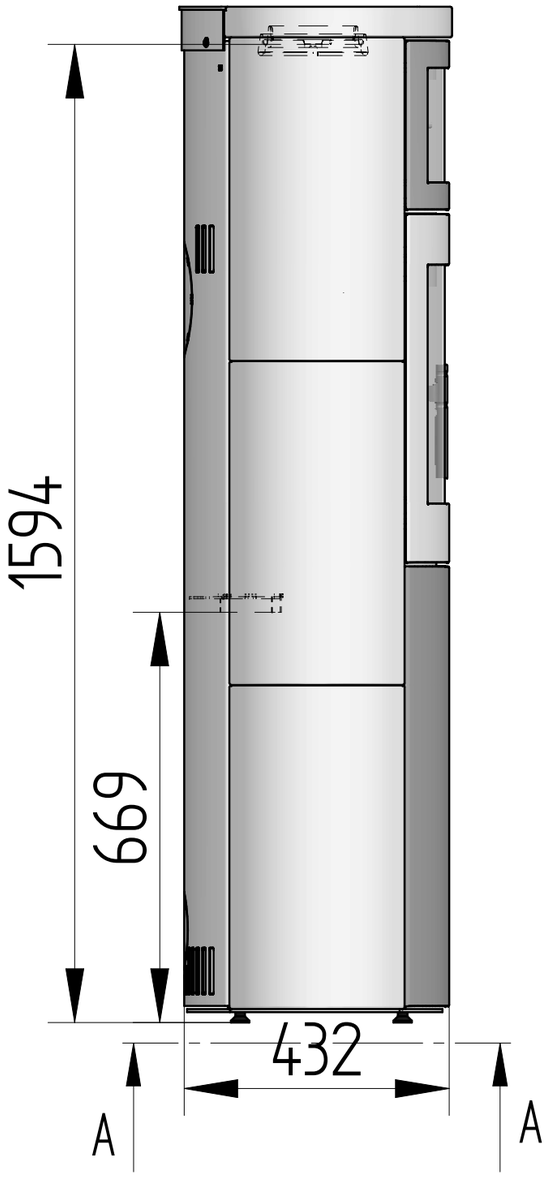

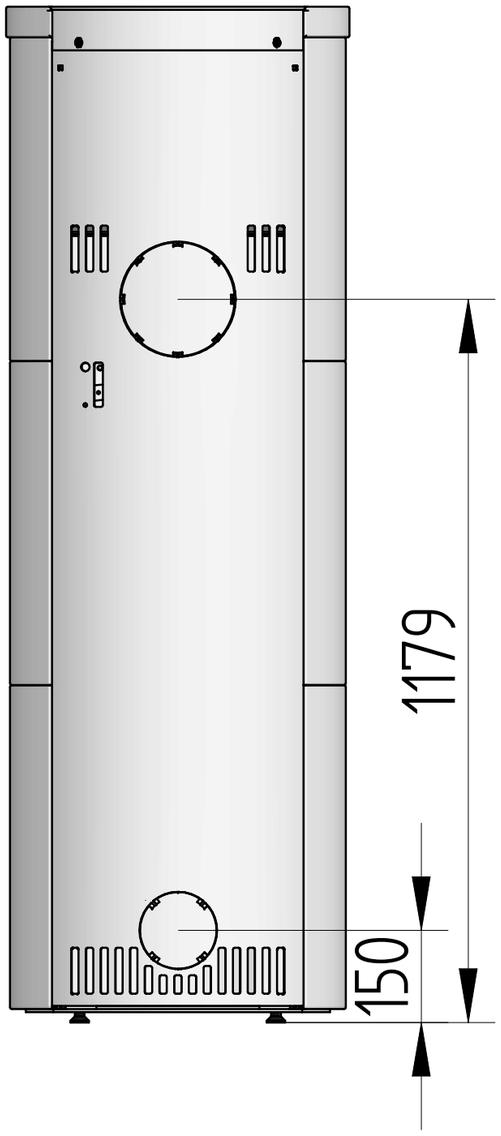

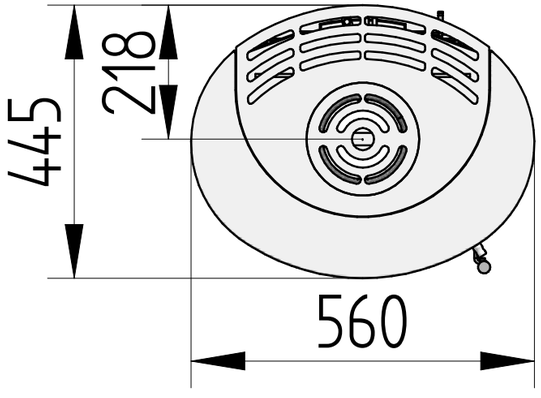

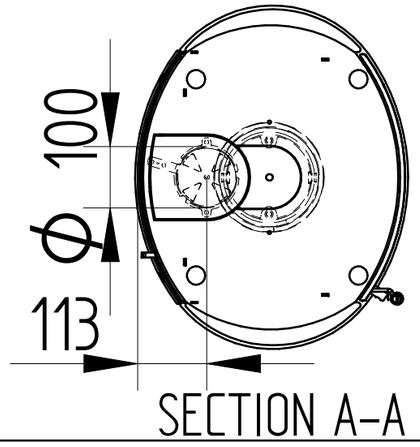

Monteret med keramik. Vnr: 8045-0840. Med sandsten 8045-0860

Scanline 840 M bageovn

286,9 kg **Vægt**	**Areal**	Saml. **Materiale type**	**Bearbejdning**

Heta Brændeovne
Jupitervej 22
7620 Lemvig
Tlf. 96630600
Fax 96630616

Bukke nummer	
Buk 1	
Buk 2	
Skære nummer	
Valseindstilling	
1	2
Valsetryk	

Sidst opdateret		02-05-2012
Teg	LSK	29-11-2011
Godk.		
Teg type	Samlingstegning	

Mål uden tolerancer efter DS/ISO 2768-1-m

Solid Edge
8045-0820 måltgn.dft
8045-0820.asm

8045-0820

og fedtsten